BAVARIA 30



www.segel-magazin.de

Serienausstattung

Deck
Teaksitzduchten
Bugkorb, Heckkorb, Seereling
Fallenumlenkung ins Cockpit
2 Fallwinden — 2-Gang
2 Genuawinden — 2-Gang, selbstholend
Windenkurbel V4A
Bugbeschlag mit Ankerrolle —V4A
4 Belegklampen
Ankerkasten
Backskiste im Cockpit
Selbstlenzender Gasflaschenkasten
Positionslampen
Badeleiter
Handlenzpumpe
Lüftungshutze

Segel
Großsegel mit 2 Reffs, durchgelattet
Genua, abgestimmt auf serienm. Vorsegelreffeinrichtung

Rigg
7/8 Rigg
Rollreffeinrichtung für Vorsegel

Ruderanlage
Profilruder mit Vorbalance
Edelholzpinne

Ballast
Kiel aus Gußeisen, rostschutzbehandelt

Elektrische Einrichtung
Bordnetzschalttafel mit Sicherungsautomaten und Kontrolleuchten,
Voltmeter,
Motor-/Bordstromkreis 88 Ah

Wasserversorgung
Frischwasser ca. 100 l
elektrische Druckwasserpumpe

Innenaufteilung
2 Kabinen; 4 Schlafplätze
Naßzelle
Pantry mit isolierter Eisbox und Gaskocher
Navigationsplatz

Motoranlage
Volvo 2002, 13 kW/18 PS mit Sail-Drive,
Drehzahlmesser
Dieseltank ca. 50 l mit Füllstandsanzeige

Standard fittings and equipment

Deck
Teak seat thwarts
Pulpit, pushpit, guardrail
Halyards rerouted to the cockpit
2 halyard winches, 2-speed
2 genoa winches, 2-speed, self tailing
S/S winch crank
S/S bow fitting with mooring roll
4 cleats
Anchor box
Locker seat in the cockpit
Self-draining gas cylinder-container
Navigating lamps, swimming ladder
Manual bilge pump
Ventilator head

Sail
Mainsail with 2 reefs, full battened
Genoa co-ordinated with standard foresail reefing system

Rigging
7/8 rig
Roller reefing gear for foresail

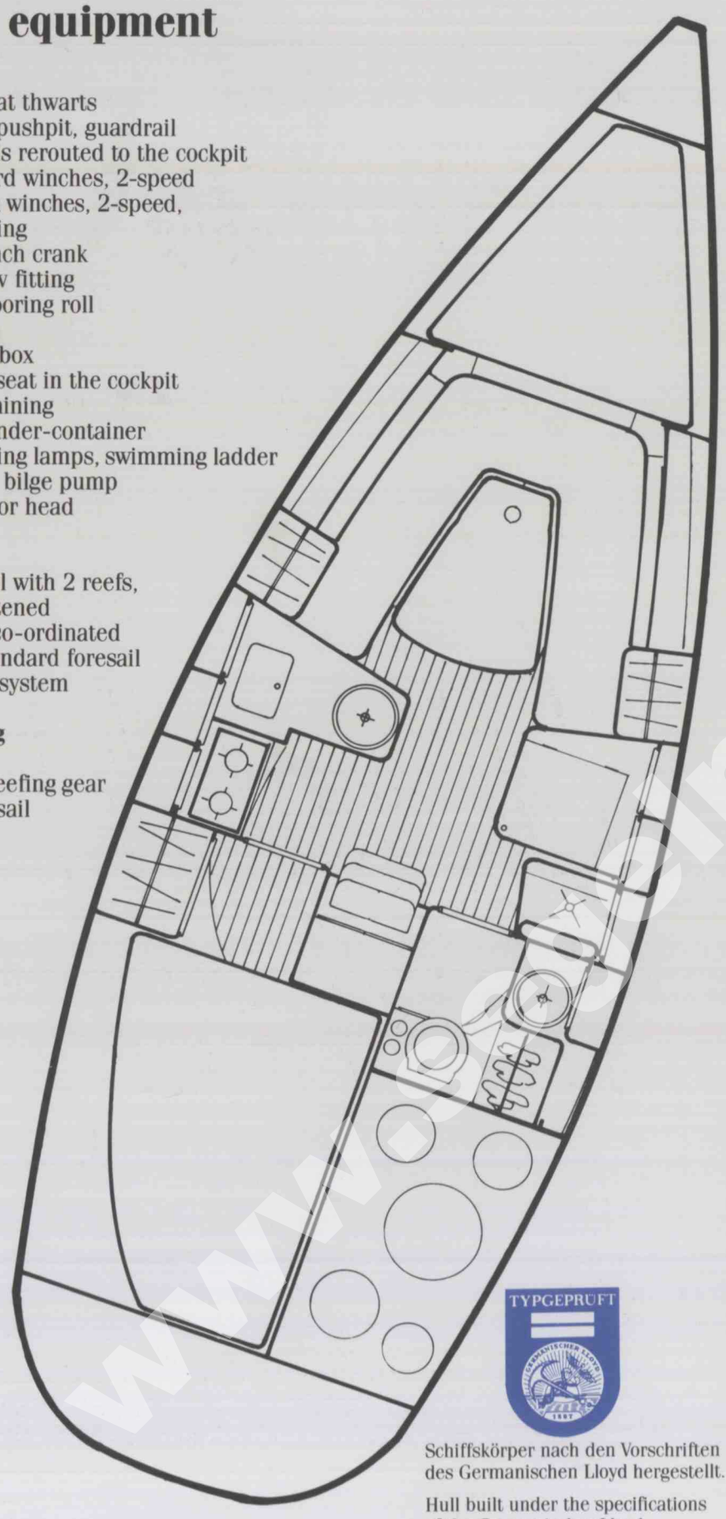

TYPGEPRÜFT

Schiffskörper nach den Vorschriften des Germanischen Lloyd hergestellt.

Hull built under the specifications of the Germanischer Lloyd.

Konstruktion: Axel Mohnhaupt.

BAVARIA 30

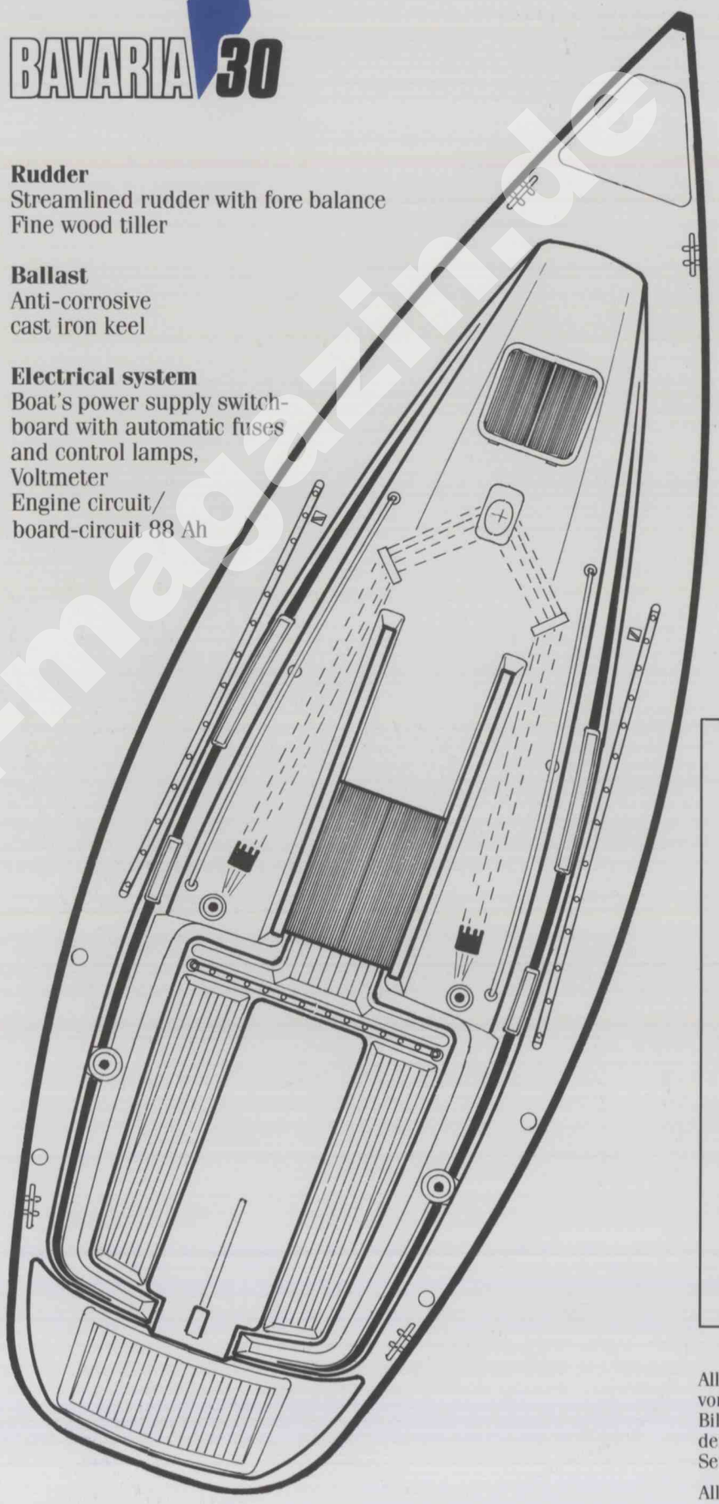

Rudder
Streamlined rudder with fore balance
Fine wood tiller

Ballast
Anti-corrosive cast iron keel

Electrical system
Boat's power supply switchboard with automatic fuses and control lamps,
Voltmeter
Engine circuit/board-circuit 88 Ah

Water supply
Fresh water appx. 100 l
Electric pressure water pump

Interior arrangement
2 cabins, 4 berths
Sanitary area
Pantry with insulated ice box and gas cooker
Navigation area

Power plant:
Volvo 2002, 13 kW/18 hp with sail drive
Diesel tank appx. 50 l with level indicator
Speedometer

Technische Daten
Technical Specifications

Gesamtlänge	8,95 m	Length overall
Länge Rumpf	8,74 m	Length hull
Länge Wasserlinie	7,35 m	Length waterline
Breite	2,95 m	Beam
Tiefgang Standardkiel	1,55 m	Draught Standard keel
Tiefgang Flachkiel	1,05 m	Draught Shallow keel
Gewicht	ca. 3.000 kg	Weight
Motor: Volvo 13 kW/18 PS/SD		Engine: Volvo 13 kW18 HP/SD
Großsegel	ca. 19,50 m²	Mainsail
Genua 1	ca. 21,70 m²	Genoa 1
Fock 1	ca. 12,20 m²	Jib 1
Sturmfock	ca. 3,60 m²	Stormjib
Spinnaker	ca. 43,80 m²	Spinnaker
Blister	ca. 37,20 m²	Blister

Alle Maße und Gewichte sind rechnerische Werte aufgrund von Konstruktionsunterlagen.
Bildliche und textliche Darstellungen entsprechen dem derzeitigen Entwicklungsstand und sind für die künftige Serienausführung nicht verbindlich.

All weights and measures have been calculated on the basis of construction documents.
Graphic and textual descriptions are in accordance with the present developement status and without engagement for the future standard version.

www.segelyacht-magazin.de

Die Standard-Lieferung richtet sich nach unserer Serienbeschreibung. Grimm & Nestmeier, Giebelstadt 08/92

Die Bavaria-Flotte: 30, 320, 350, 370, 390, 430 und 51.
The Bavaria fleet: 30, 320, 350, 370, 390, 430 and 51.

BAVARIA YACHTS

Bavaria Yachtbau GmbH
D-8701 Giebelstadt/Würzburg
Postfach Telefon (0)9334/1001
Telex 68452 bavd Telefax 09334/8213

www.segeln-magazin.de

B a v a r i a 3 0

Serienausstattung

Deck

Teaksitzduchten
Bugkorb, Heckkorb, Seereling
Fallenumlenkung ins Cockpit
2 Fallwinden - 2 gang
2 Genuawinden - 2 gang selbstholend
Windenkurbel V 4 A
Bugbeschlag mit Ankerrolle - V4A
4 Belegklampen
Ankerkasten
Backskiste im Cockpit
Selbstlenzender Gasflaschenkasten
Positionslampen
Badeleiter
Handlenzpumpe
Lüfterhutze

Segel
Großsegel mit 2 Reffs
Genua - abgestimmt auf serienmäßige Vorsegelreffeinrichtung

Rigg

7/8 - Rigg
Rollreffeinrichtung f. Vorsegel

Ruderanlage

Profilruder mit Vorbalance
Edelholzpinne

Ballast

Kiel aus Gußeisen
rostschutzbehandelt

Elektrische Einrichtung

Bordnetzschalttafel mit Sicherungsautomaten und Kontrolleuchten
Voltmeter
Motorstromkreis/Bordstromkreis 88 Ah

www.segeln-magazin.de

Wasserversorgung

Frischwasser ca. 100 l
elektr. Druckwasserpumpe

Innenaufteilung

2 Kabinen - 4 Schlafplätze
Naßzelle
Pantry m. isol. Eisbox und Gaskocher
Navigationsplatz

Motoranlage

Volvo 2002 / 18 PS mit Saildrive
Drehzahlmesser
Dieseltank ca. 50 ltr. m. Füllstandsanzeige

Techn. Daten

Gesamtlänge 8.95 m
Länge Rumpf 8,74 m
Länge Wasserlinie 7.35 m
Breite 2.95 m
Tiefgang Standardkiel 1,55 m
Tiefgang Flachkiel 1,05 m
Gewicht ca. 3.000 kg
Motor Volvo 2002 13 kw/18 PS SD
Großsegel 19.50 m²
Genua I 21.70 m²
Fock1 12,20 m²
Sturmfock 3.60 m²
Spinnaker 43.80 m²
Blister 37.20 m²

Grundpreis ab Werft Giebelstadt DM 89.500,-- incl. 14 % MWST

www.segeln-magazin.de

BAVARIA 30

STANDARD FITTINGS AND EQUIPMENT

D E C K

Teak seat thwarts
Pulpit, pushpit, guardrail
Halyards rerouted to the cockpit
2 halyard winches, 2-speed
2 self tailing genoa winches, 2-speed
S/S winch crank
S/S bow fitting with hinged mooring roll
4 cleats
Anchor box
Locker seat in the cockpit
Self-draining gas cylinder-container
Navigating lamps
Swimming ladder
Manual bilge pump
ventilator head

S A I L

Mainsail with 2 reefs,
Genoa - co-ordinated with standard fore sail reefing system

R I G G I N G

7/8 rig
Roller reefing gear for foresail

R U D D E R

Streamlined rudder with fore balance
Fine wood tiller

B A L L A S T

Anti-corrosive cast
iron keel

www.segeln-magazin.de

2 /

E L E C T R I C A L S Y S T E M

Boat's power supply switchboard with automatic
fuses and control lamps

Voltmeter
Engine circuit/boat circuit 88 Ah

W A T E R S U P P L Y

Fresh water appx. 100 1
Electric pressure water pump

I N T E R I O R A R R A N G E M E N T

2 cabins; 4 berths
1 sanitary area with marine head
Pantry with insulated ice box and gas cooker
Navigation area

P O W E R P L A N T

Volvo 2002, 13 kW/18 hp with sail drive, diesel tank appx. 50 1
with level indicator
Speedometer

Technical datas

LOA: 8.95 m
Length hull: 8.74 m
Length waterline 7.35 m
Beam 2.95 m
Draught standard keel 1.55 m
Draught shallow keel 1,05 m
Weight appx. 3.000 kg
Volvo engine 2002, 13 kW/18 hp, SD
Mainsail 19,50 m²
Genoa I 21.70 m²
Jib 12,20 m²
Stormjib 3.60 m²
Spinnaker 43.80 m²
Flasher 37.20 m²

Basic price ex works Giebelstadt DM 78.508,77 excl. 14 % VAT

www.segeln-magazin.de

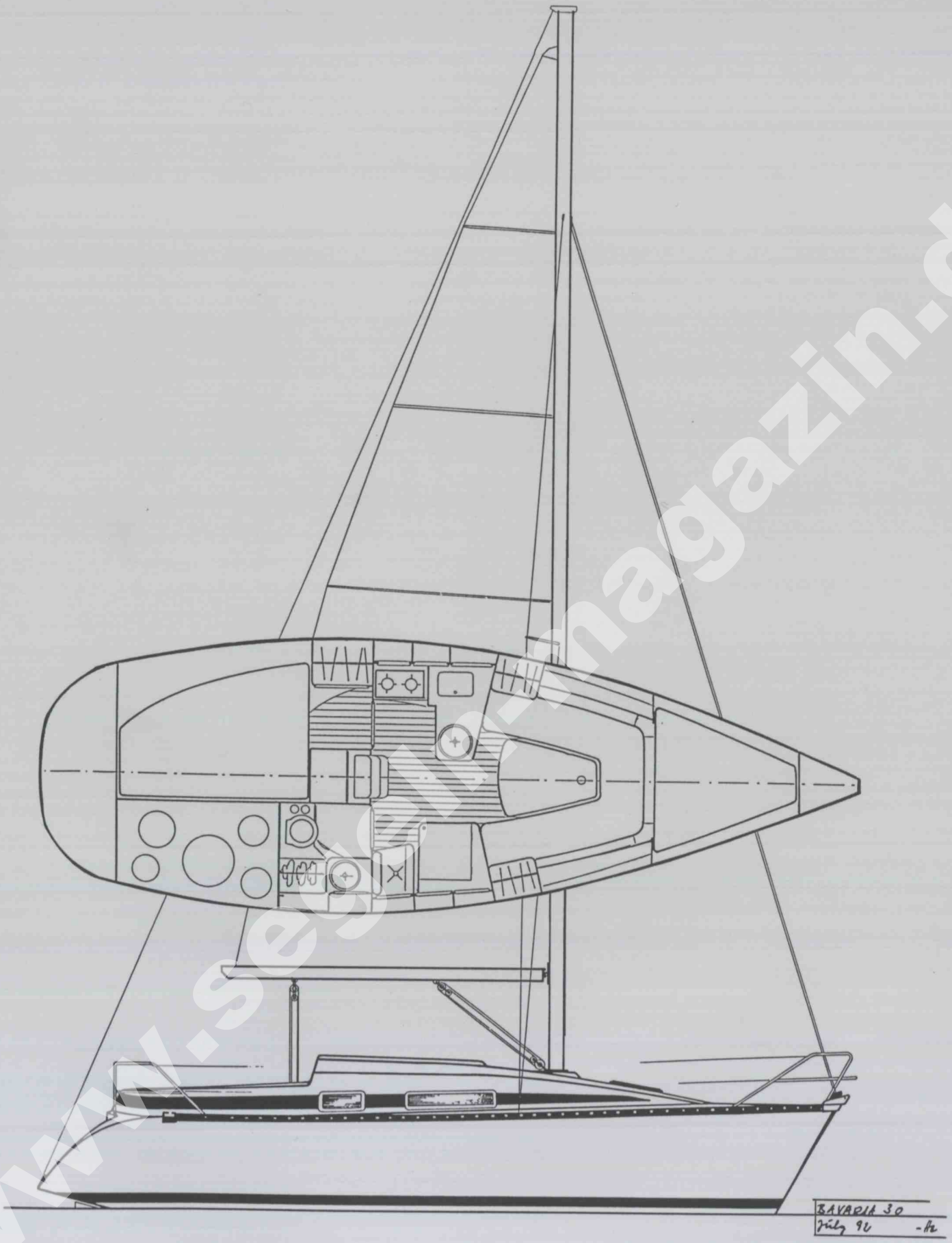

www.segler-magazin.de



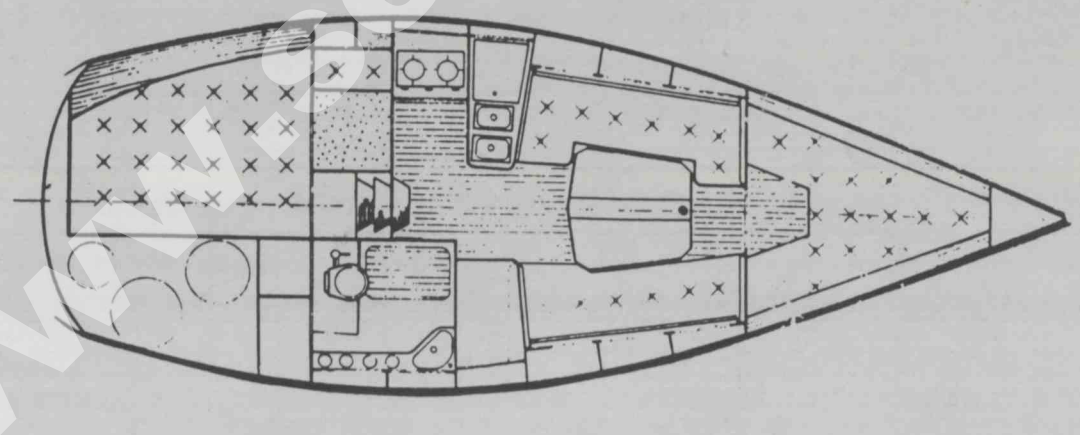

Bavaria 30
==========

Konstruktion: Axel Mohnhaupt

Technische Daten:

Gesamtlänge	9,30 m	Ballast	ca. 40 %	Segelflächen:	
Länge Rumpf	8,90 m	Gewicht	ca. 2.800 kg	Großsegel	19,0 m^2
KWL	7,60 m	Motor	Volvo Penta	Genua I	22,2 m^2
Breite	3,00 m		9 PS SD	Fock I	15,5 m^2
Tiefgang Standardkiel	1,60 m			Sturmfock	5,2 m^2
Tiefgang Flachkiel	1,40 m			Spinnaker	47,8 m^2
				Spanker	43,2 m^2

Bavaria Yachtbau GmbH
Postfach 14 · Industriestraße
8701 GIEBELSTADT

www.segelnmagazin.de

PREISLISTE 2/95

	BAVARIA 30 plus	BAVARIA 33	BAVARIA 34 Speed!	BAVARIA 35 Holiday	BAVARIA 37	BAVARIA 41 Holiday	BAVARIA 41	BAVARIA 44	BAVARIA 46 Holiday	BAVARIA 46	BAVARIA 47
Länge	9,25 m	10,28 m	10,42 m	10,95 m	11,28 m	12,84 m	12,75 m	13,60 m	14,48 m	14,40 m	14,60 m
Breite	2,98 m	3,45 m	2,98 m	3,70 m	3,65 m	3,98 m	3,98 m	4,20 m	4,48 m	4,48 m	4,60 m
Tiefgang	1,42 m	1,75 m	1,70 m	1,85 m	1,80 m	1,85 m	1,95 m	2,25 m	2,00 m	2,00 m	2,40 m
Gewicht	3.300 kg	4.800 kg	4.400 kg	5.300 kg	6.000 kg	7.900 kg	8.000 kg	10.200 kg	10.500 kg	11.500 kg	12.500 kg
Motor	Volvo MD 2020 14 kW/19 PS	Volvo MD 2020 14 kW/19 PS	Volvo MD 2020 14 kW/19 PS	Volvo MD 2030 21 kW/29 PS	Volvo MD 2030 21 kW/29 PS	Volvo MD 2040 29 kW/40 PS	Volvo MD 2040 29 kW/40 PS	Volvo MD 22 L 36,5 kW/50 PS	Volvo MD 22 44 kW/59 PS	Volvo MD 22 44 kW/59 PS	Volvo MD 22 44 kW/59 PS
Großsegel	22,20 m²	28,50 m²	30,00 m²	30,40 m²	34,60 m²	39,50 m²	39,50 m²	51,50 m²	45,00 m²	49,50 m²	50,50 m²
Genua	24,00 m²	31,00 m²	35,00 m²	34,00 m²	40,00 m²	52,50 m²	52,50 m²	61,00 m²	68,50 m²	78,50 m²	81,00 m²
Preis in DM											
excl.	**107.826,09**	**138.260,87**	**141.739,13**	**142.608,70**	**186.956,52**	**230.434,78**	**246.521,74**	**293.913,04**	**313.043,48**	**337.391,30**	**396.521,74**
incl.	**124.000,00**	**159.000,00**	**163.000,00**	**164.000,00**	**215.000,00**	**265.000,00**	**283.500,00**	**338.000,00**	**360.000,00**	**388.000,00**	**456.000,00**
15% MwSt.											

BAVARIA YACHTS

www.segelmagazin.de

BAVARIA YACHTS
Bavaria Yachtbau GmbH
D-97232 Giebelstadt/Würzburg
Industriestraße 11
Tel. (0)9334/1001 · Fax (0)9334/8213

www.segeln-magazin.de